ԴՀ -1
/ ԱՄՐԱՆԱՎՈՐՈՒՄ /

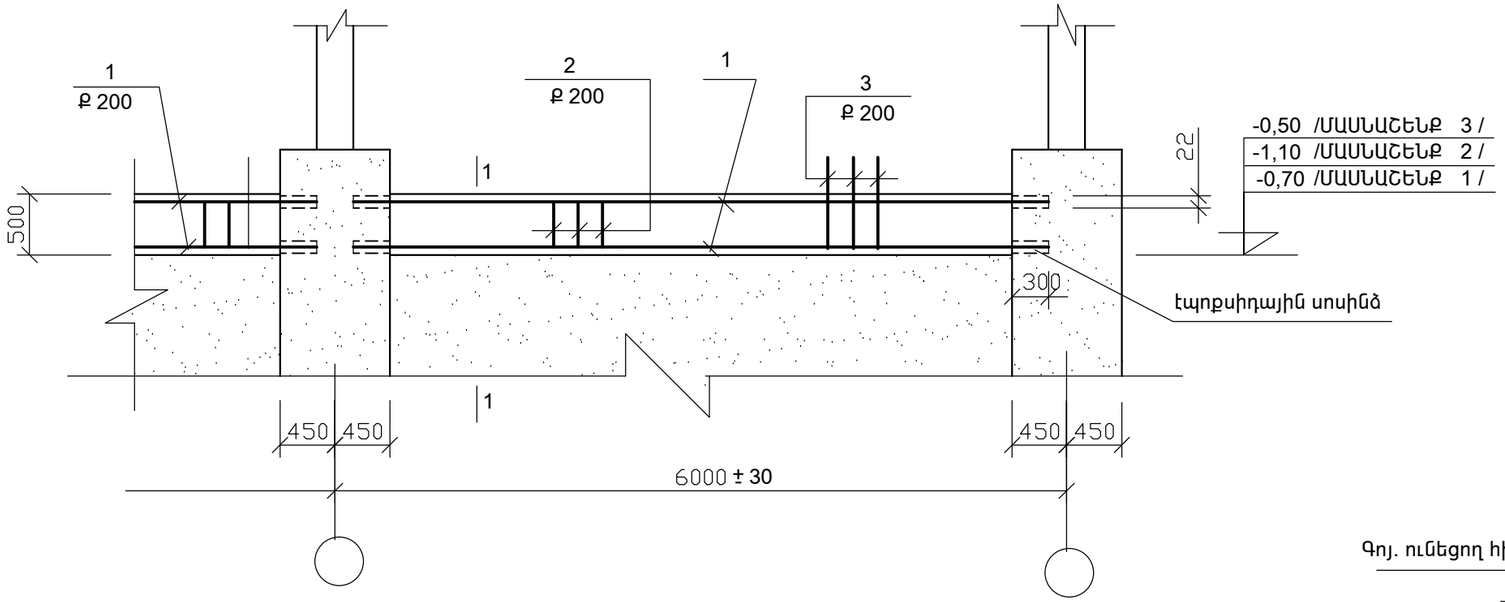

1 - 1

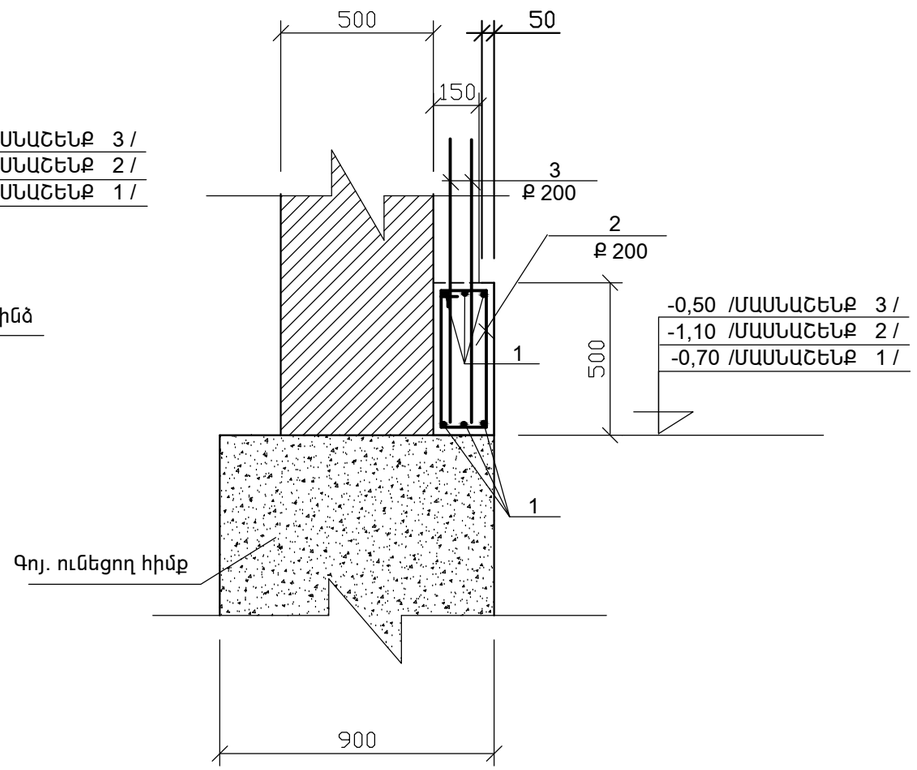

ԲԱՐԱՎՈՐ Բ - 1 ; Բ - 2 ; Բ - 3
/ ՆՈՐ ԻՐԱԿԱՆԱՑՎՈՂ ՄԻՋՆՈՐՄՆԵՐՈՒՄ /

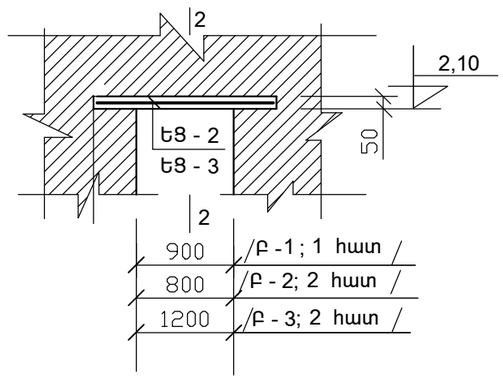

2 — 2

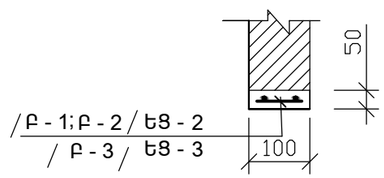

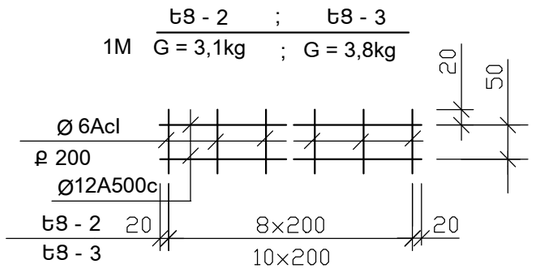

- ՏՎՅԱԼ ԹԵՐԹԸ ԴԻՏԱՐԿԵԼ 19 Թ. ՀԵՏ ՀԱՄԱՏԵՂ :
- ԱՐՏԱՔԻՆ ՊԱՏԵՐԻ ՏԱԿ ԳՈՅՈՒԹՅՈՒՆ ՈՒՆԵՑՈՂ ԲՈՒՏՈԲԵՏՈՆԵ ՀԻՄՔԵՐԻ ԲԱՐՁՐՈՒԹՅՈՒՆԸ ՄԵԾ է 1,1 ՄԵՏՐԻՑ ,ԻՍԿ ԼԱՅՆՈՒԹՅՈՒՆԸ 0,9 - 1,0ՄԵՏՐ է :
  ՊԱՏՎԱՆԴԱՆԻ ԲԱՐՁՐՈՒԹՅՈՒՆԸ 0,50 -1.10 ՄԵՏՐ է :

Ն.Գ.Ճ.	ՀԱՐՈՒԹՅՈՒՆՅԱՆ		ՕԲ.ԱՆՎԱՆՈՒՄԸ ՍՏԵՓԱՆԱՎԱՆԻ ՀԱՄԱԲՈՒԺԱՐԱՆԻ ՀԻՄՆԱՆՈՐՈԳՈՒՄ	ASMED design «ԱՍՔՄԵԴ դիզայն» ՍՊԸ
ՆԱԽԱԳԾԵՑ	Ռ.ՄԱՀԼԵԲԱՇՅԱՆ			
			ԹԵՐԹԻ ԱՆՎԱՆՈՒՄԸ ԴՀ -1 ; ԲԱՐԱՎՈՐ Բ - 1 ; Բ - 2 ; Բ - 3	ՕԲՅԵԿՏ 04/16
				ԹԵՐԹ ԿԵ - 17 ՓՈՒԼ ԱԳ
				ԹԵՐԹԵՐ